www.garantia.eu

GARANTIA®

(DE) **Regendieb de Luxe** — Montageanleitung
(FR) **Collecteur Filtrant Regendieb de Luxe** — Notice d'installation
(EN) **Regendieb de luxe** — Installation Instruction
(ES) **Filtro bajante premium** — Instrucciones para montaja
(IT) **Sistema di riempimento automatico Regendieb de Luxe** — Introduzione d'installazione

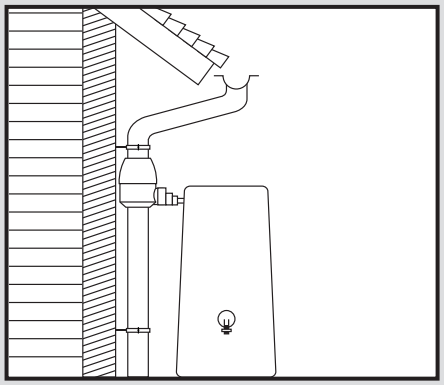

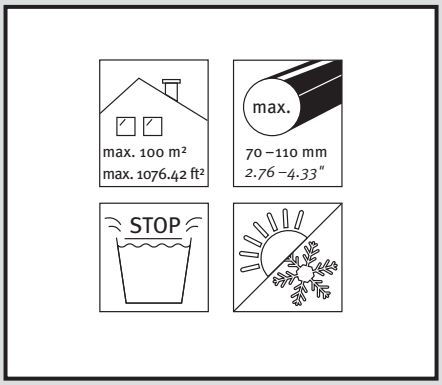

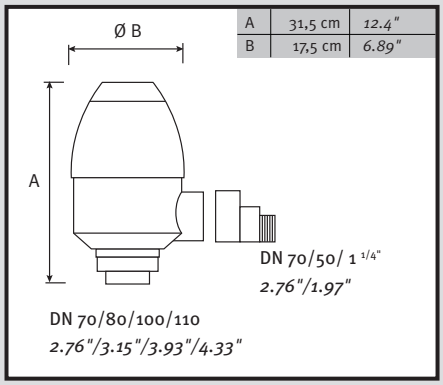

A	31,5 cm	12.4"
B	17,5 cm	6.89"

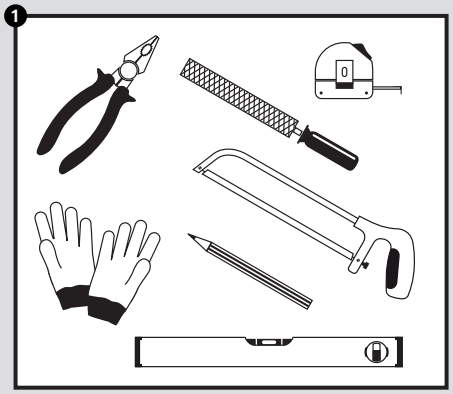

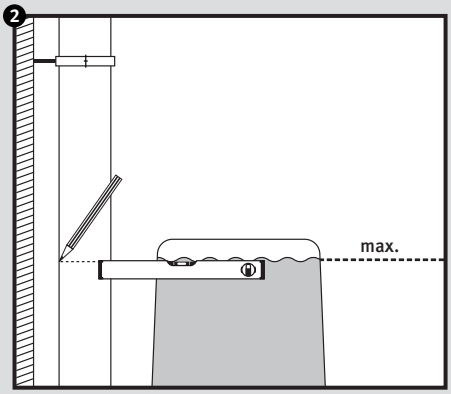

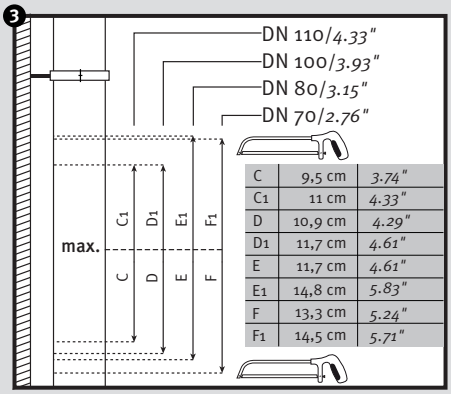

C	9,5 cm	3.74"
C1	11 cm	4.33"
D	10,9 cm	4.29"
D1	11,7 cm	4.61"
E	11,7 cm	4.61"
E1	14,8 cm	5.83"
F	13,3 cm	5.24"
F1	14,5 cm	5.71"

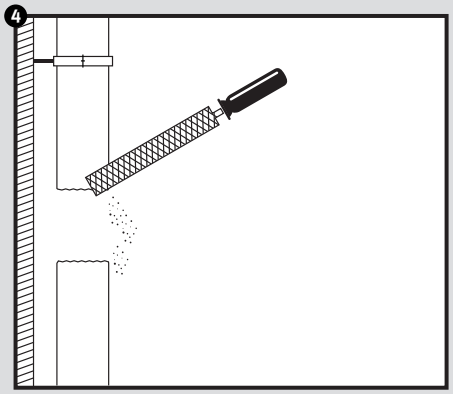

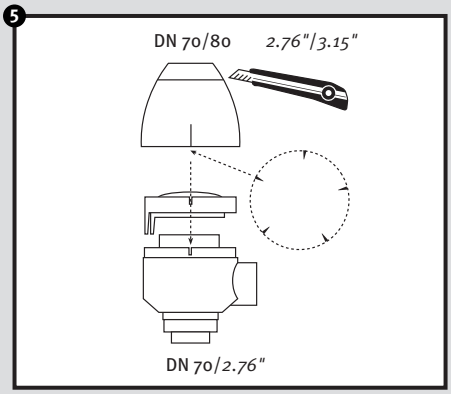

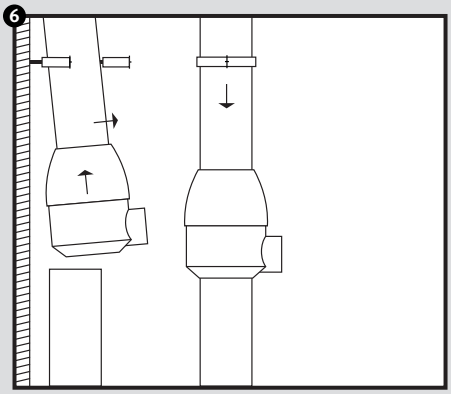

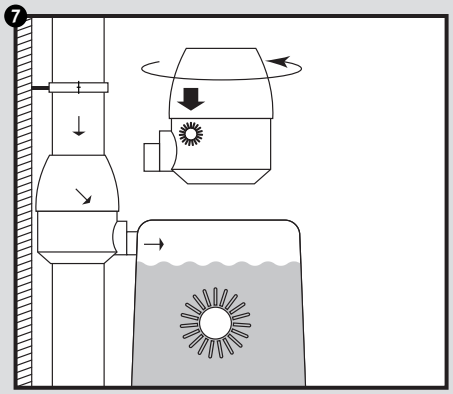

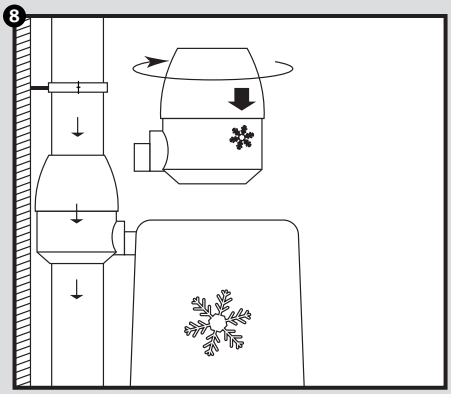

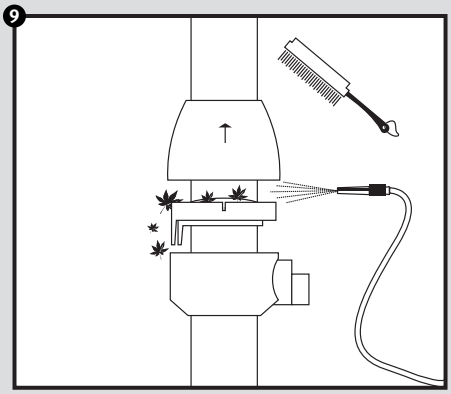

Nº 344104 Nº 344105

23.05.2014

Otto Graf GmbH Kunststofferzeugnisse
Carl-Zeiss-Straße 2-6 • DE-79331 Teningen • Tel.: +49 7641 589-0

GRAF Distribution S.A.R.L
45, route d'Ernolsheim • FR-67120 Dachstein-Gare • Tél.: +33 388 49-7310

GRAF IBERICA Tecnología del Plástico S.L.
Marquès Caldes de Montbui 114 • ES-17003 Girona • Tel.: +34 972 913 767

GRAF UK Ltd
Thorpe Way Industrial Estate, Banbury, Oxfordshire • UK-OX16 4SP • Tel.: +44 1608 661-500